Tab 586

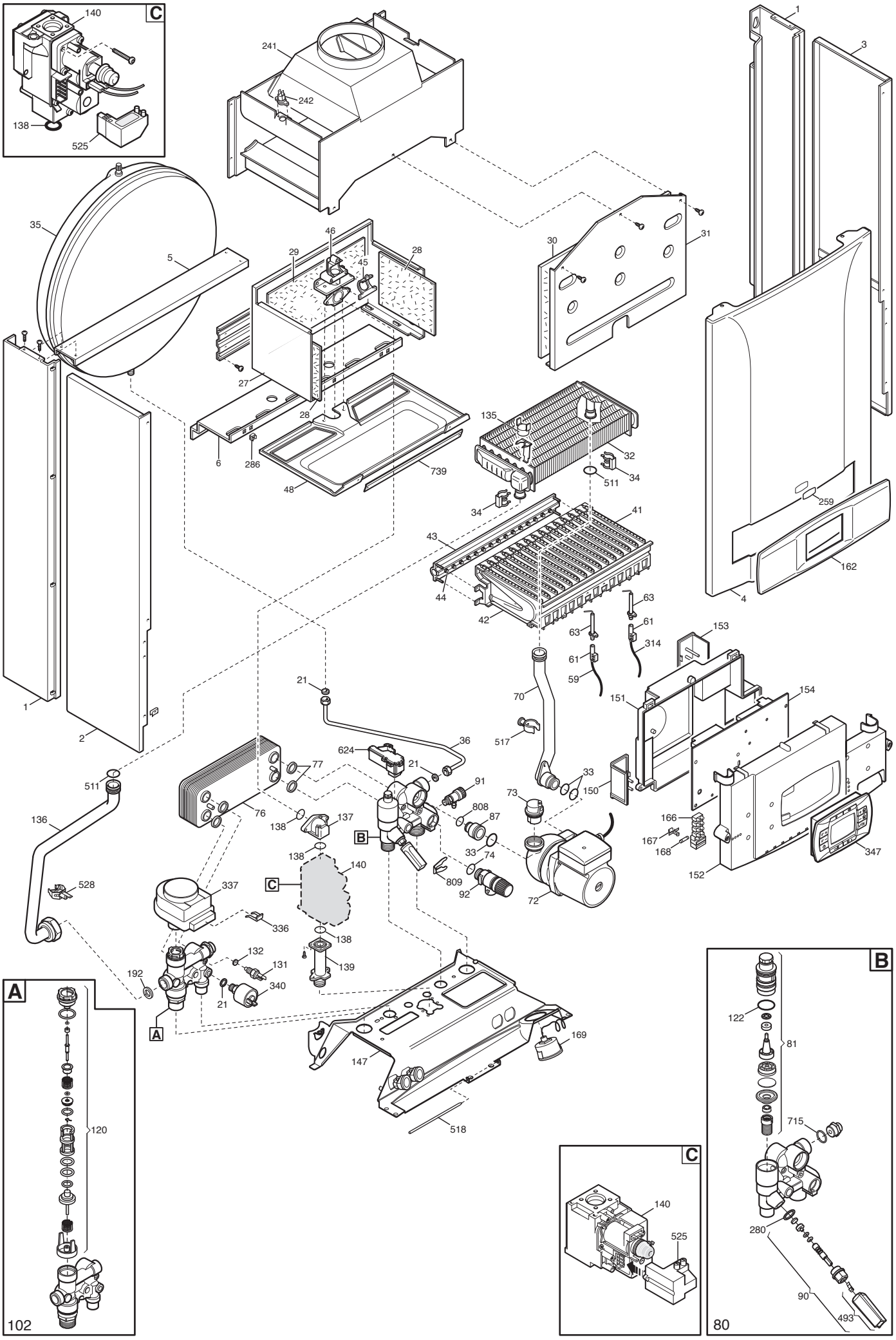
C
140
138
525
241
242
1
3
35
5
46
29
45
28
30
31
27
28
6
286
48
739
135
32
34
511
34
41
43
44
42
259
162
4
63
61
63
61
59
314
153
151
154
21
70
517
36
624
21
77
91
33
150
73
808
87
76
511
136
138
137
B
138
140
33
74
809
92
72
166
167
168
347
152
528
337
C
336
138
132
131
139
192
340
21
A
147
169
518
A
120
102
B
122
81
715
280
90
493
80
C
140
525

Данные о запчастях (101). Изделие - 7850544, LUNA-3 COMFORT 240 i (CSE45224358)

Позиция на чертеже	Артикул	Английское наименование	Русское наименование	Рекомендованная розничная цена в у.е.
1	5683090	SUPPORT FRAME ECO3	рейка крепежная задняя	21.23
2	5116190	LEFT PANEL LUNA3	Панель в сборе левая	20.39
3	5116170	RIGHT PANEL LUNA3	Панель правая в сборе	20.39
4	5115970	FRONTAL PANEL LUNA3	Панель передняя в сборе	52.71
5	5110290	BRACKET-UPPER SUPPORT	Планка соединительная боковых панелей	11.61
6	5109640	BRACKET-LOWER SUPPORT	Скоба крепежная нижняя	7.67
21	5402050	GASKET 6,1X11,5X1,5 WRC - 10PCS	Уплотнение плоское кольцевое 6.1X11.5X1.5 (УПАКОВКА - 10 шт)	3.24
27	5681700	COMBUST.CHAMBER ASSEMBLY ATM	элемент камеры сгорания	26.1
28	5213190	INSULATING PANEL	термоизоляционная панель боковая	24.66
29	5213290	INSULATION - REAR PANEL	термоизоляционная панель задняя	18.02
30	5213310	INSULATING PANEL	Термоизоляционная панель передняя	18.81
31	5108030	COMBUSTION CHAMBER FRONT PLATE	Крышка термоизоляционной панели передняя	21.76
32	620860	H2O/GAS EXCHANGER 24KW+CLIP	Теплообменник основной с клипсами	268.59
32	5681190	HEATING EXCHANGER H20/GAS 24Kw	Теплообменник основной	271.29
33	710963000	O-RING 21,5X3 EP70 TFL - 10PCS	Уплотнение кольцевое 21,5X3 (УПАКОВКА - 10 шт)	3
34	5113650	PRIMARY EXCHANGER FIXING CLIP	Клипсы крепежные теплообменника	2.83
35	5625570	VESSEL EXPANSION - 8L	Бак расширительный 8 л	98
36	5653290	PIPE - EXPANSION VESSEL	Трубка расширительного бака	8.88
41	5653300	BURNER ASSEMBLY (15 ELEMENTS)	Горелка (15 элементов)	177.71
42	606140 5604090	BURNER ELEMENT	элемент горелки	8.15
43	606140			