Телефон
Телефакс

NOZ 65/12 DM

Установка: Стандартный насос

Клиент		Проект	
№ клиента		№ проекта	
Ответственный		Поз. №	
Редактор		Локальный	
		Дата	19.04.2024

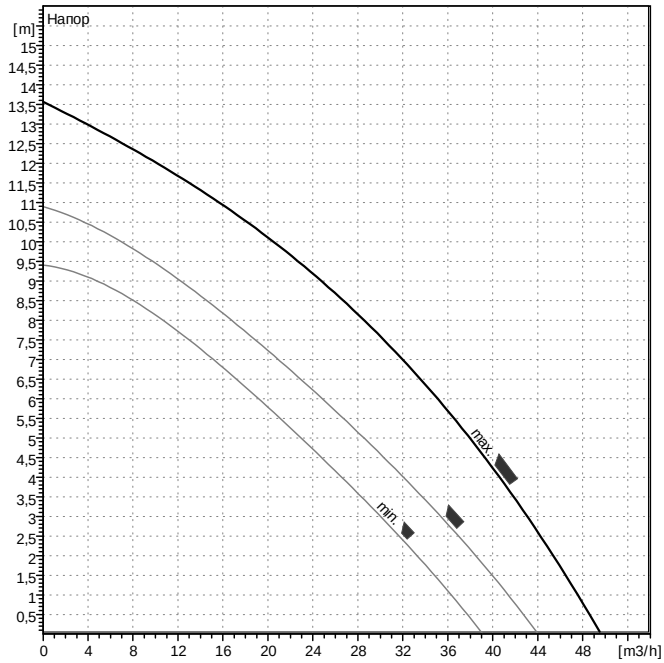

Данные запроса

Расход	0	m³/h
Напор	0	m
Перекачиваемая среда	Вода, чистая	
Температура жидкости	20	°C
Плотность	998,3	kg/m³
Кинематическая вязкость	1,005	mm²/s
Давление пара	2,337	kPa

Данные насоса

Тип	NOZ 65/12 DM	
Вид агрегата	Насос	
Вид работы	1	
Ступень ном. давления	PN10	
Мин. температура жидкости	2	°C
Макс. температура жидкости	110	°C

Данные гидравлики (рабочая точка)

Расход	m³/h
Напор	m

Мин. давление на входе

Температура						°C
Мин. давление на входе						m

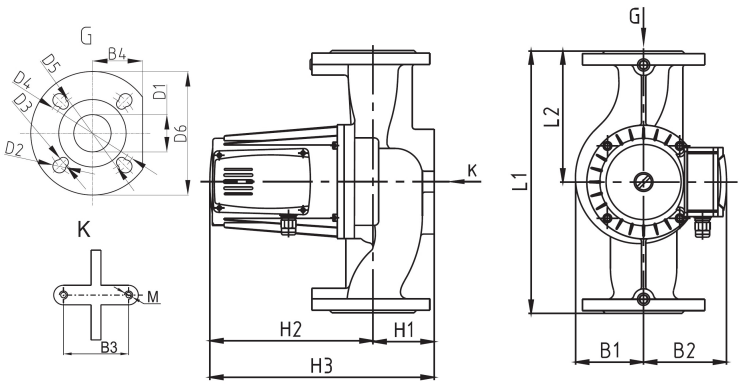

Материалы / уплотнение

Корпус	Серый чугун
Вал	Нерж. сталь
Рабочее колесо	Нерж. сталь
Подшипник	Silicon Carbide

Размеры

mm

H1	78	B1	93	D2	17,5	M	10
H2	257	B2	154	D3	13,5		
H3	335	B3	90	D4	145		
L1	300	B4	76	D5	130		
L2	150	D1	65	D6	185		

Всасывающая сторона DNs	DN 65	/ PN10
Напорная сторона DNd	DN 65	/ PN10
Вес	21,5	kg

Данные мотора

Класс энергоэффективности		
Ном. мощность P2	0,546	kW
Потребл. мощность P1	1,3	kW
Ном. число оборотов	2900	1/min
Ном. напряжение	3~400 V,50 Hz	
Макс. потребление тока	2,6	A
Вид защиты	IP 44	

Допустимый перепад напряжения +/- 10%

Арт.№ стандартного исполнения 2479409