Телефон Телефакс	NOC 25/12 EM Установка: Стандартный насос	NATIVE

Клиент		Проект	
№ клиента		№ проекта	
Ответственный		Поз. №	
Редактор		Локальный	
		Дата	19.04.2024

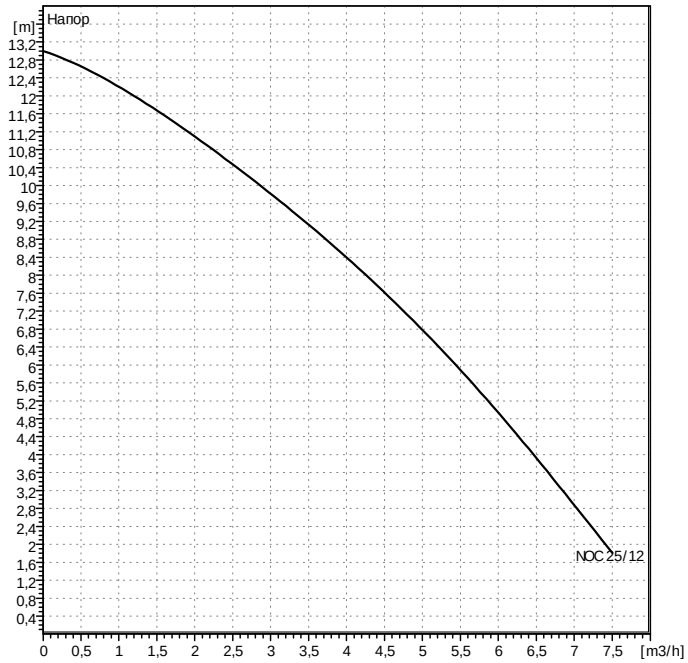

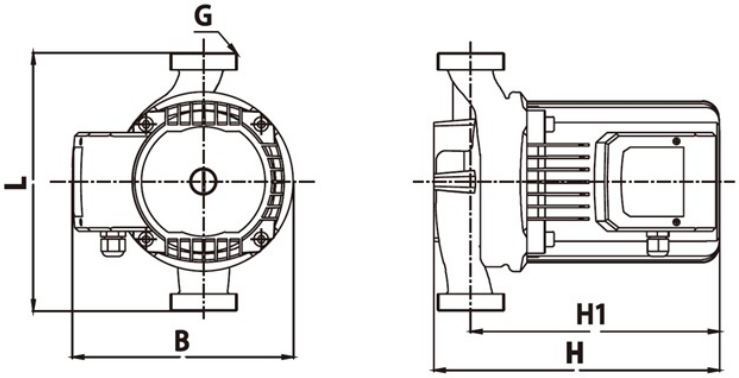

Данные запроса

Расход	0	m³/h
Напор	0	m
Перекачиваемая среда	Вода, чистая	
Температура жидкости	20	°C
Плотность	998,3	kg/m³
Кинематическая вязкость	1,005	mm²/s
Давление пара	2,337	kPa

Данные насоса

Тип	NOC 25/12 EM	
Вид агрегата	Насос	
Вид работы	1	
Ступень ном. давления	PN10	
Мин. температура жидкости	2	°C
Макс. температура жидкости	110	°C

Данные гидравлики (рабочая точка)

Расход	m³/h
Напор	m

Мин. давление на входе

Температура						°C
Мин. давление на входе						m

Материалы / уплотнение

Корпус	Серый чугун
Вал	Ceramic
Рабочее колесо	Полипропилен
Подшипник	Ceramic

Размеры

mm

L	200						
B	165						
H	202						
H1	163						

Всасывающая сторона DNs	G 1 1/2	/ PN10
Напорная сторона DNd	G 1 1/2	/ PN10
Вес	6,6	kg

Данные мотора

Класс энергоэффективности		
Ном. мощность P2	0,18	kW
Потребл. мощность P1	0,3	kW
Ном. число оборотов	2850	1/min
Ном. напряжение	1~220 V,50 Hz	
Макс. потребление тока	1,5	A
Вид защиты	IP 44	

Допустимый перепад напряжения +/- 10%

Арт.№ стандартного исполнения 2478480